ZÁMOČNICKYCH PRVKOV

SO 01.4 REKONŠTRUKCIA JEDÁLNE

OZN.	SCHÉMATICKÉ ZNÁZORNENIE	POČET KUSOV		MATERIÁL	ROZMER / POČET	VÁHA	PLOCHA	POPIS
Z j01	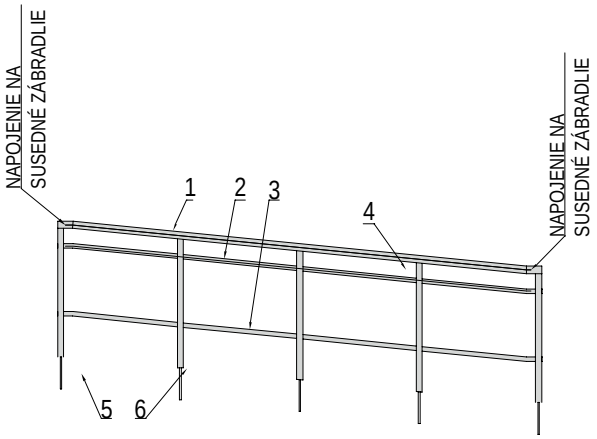	1.NP	4	1 - madlo Ø50	dl. 3,1 m - 1 ks	2,53kg	0,487m2	hliníkové zábradlie povrchová úprava: Práškové lakovanie RGB 209,210,209 napr. RAL 7047, 7035
		2.NP	0	2 - profil Ø30	dl. 3,1 m - 1 ks	1,48kg	0,292m2	
		3.NP	0	3 - profil Ø30	dl. 3,1 m - 1 ks	1,48kg	0,292m2	
		4.NP	0	4 - stĺpik 40	dl. 0,80 m - 5 ks	2,81kg	0,547m2	
		5.NP	0	5 - kotva	dl. 0,21 m - 5 ks	1,40kg		
		6.NP	0	6 - príruba stĺpika	5 ks			
		Σ	4					
Z j02	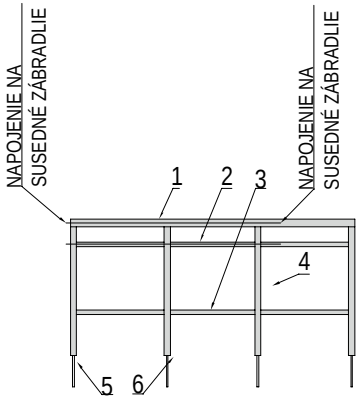	1.NP	2	1 - madlo Ø50	dl. 1,42 m - 1 ks	1,16kg	0,223m2	hliníkové zábradlie povrchová úprava: Práškové lakovanie RGB 209,210,209 napr. RAL 7047, 7035
		2.NP	0	2 - profil Ø30	dl. 1,42 m - 1 ks	0,677kg	0,134m2	
		3.NP	0	3 - profil Ø30	dl. 1,42 m - 1 ks	0,677kg	0,134m2	
		4.NP	0	4 - stĺpik 40	dl. 0,80 m - 3ks	1,71kg	0,332m2	
		5.NP	0	5 - kotva	dl. 0,21 m - 3 ks	0,84kg		
		6.NP	0	6 - príruba stĺpika	3 ks			
		Σ	2					